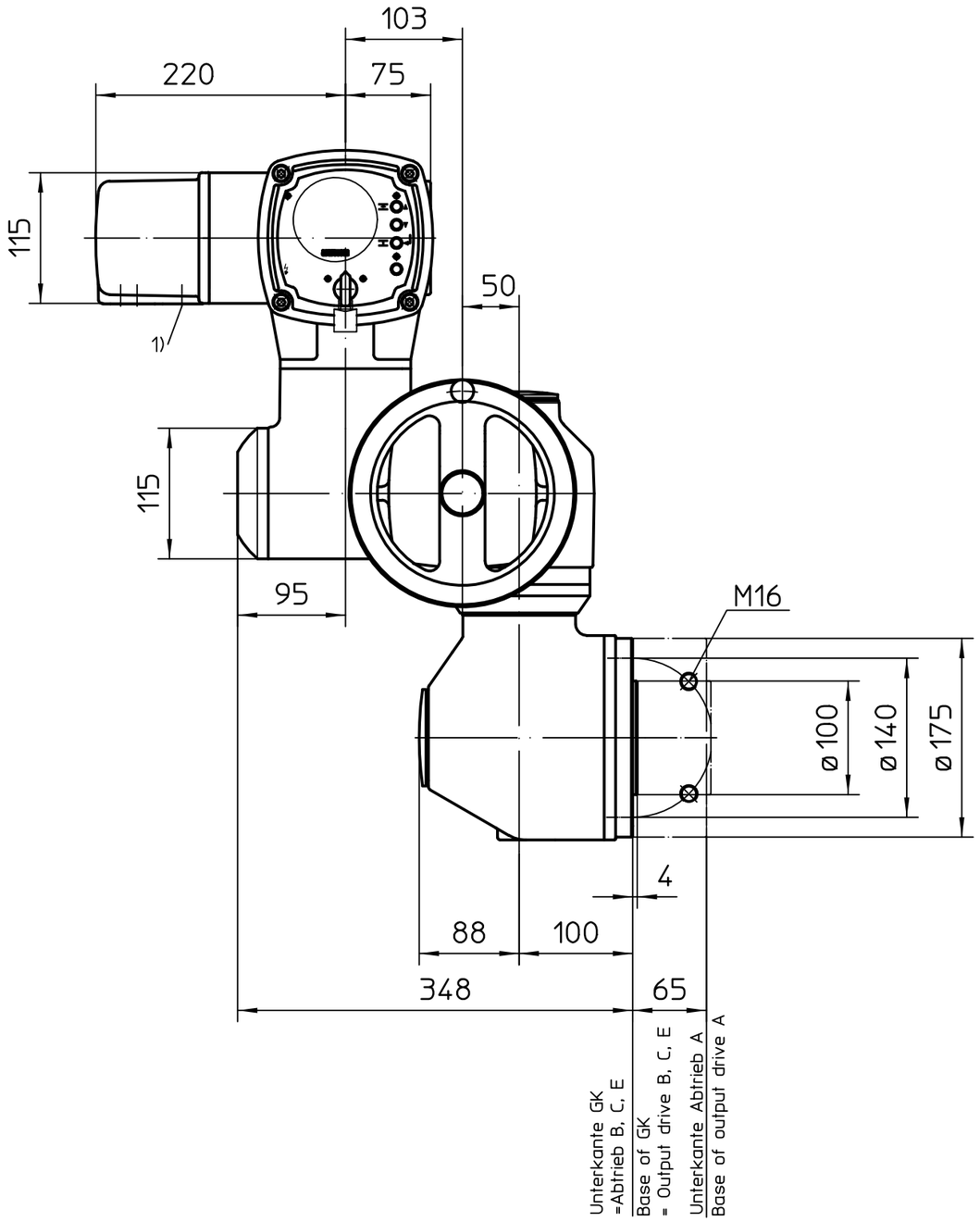

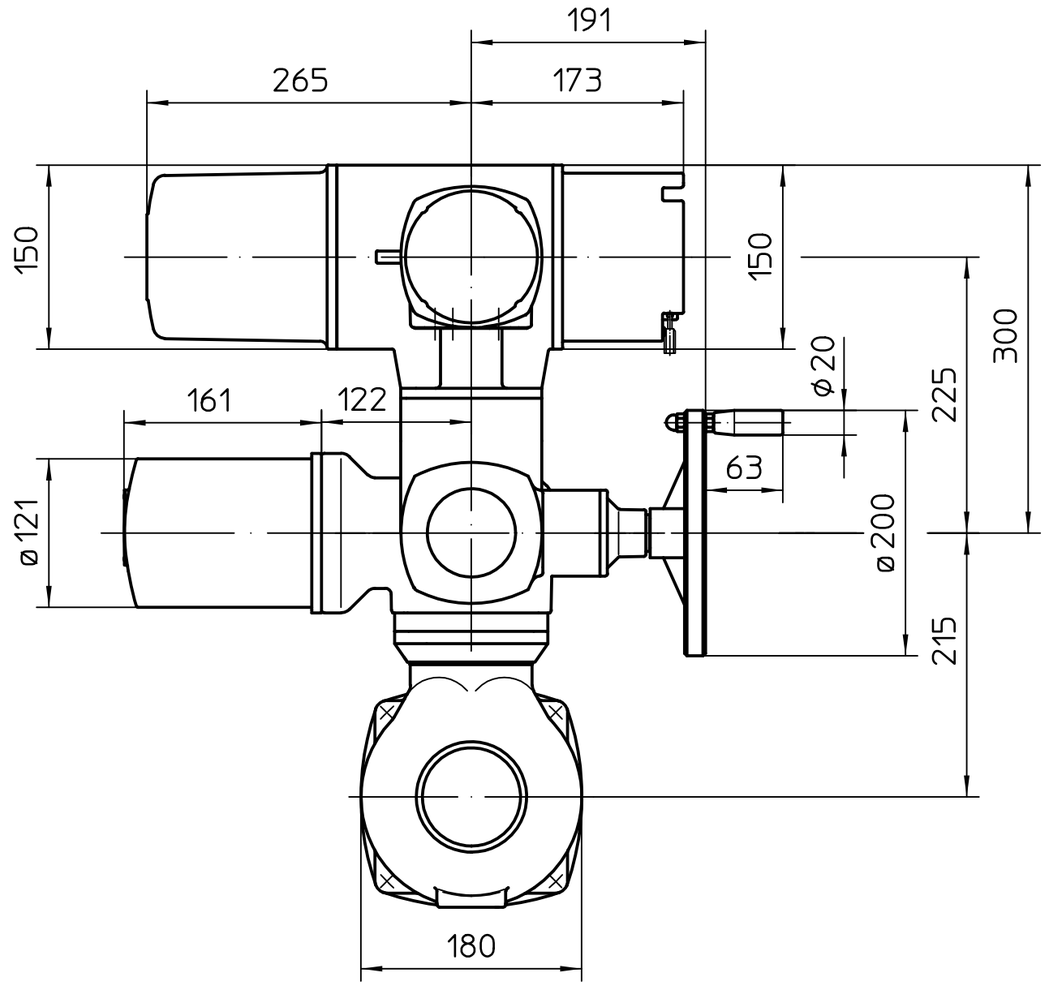

1) Gewinde für Kabeleinführungen gemäß Auftragsbestätigung bzw. techn. Datenblatt

Threads for cable entries according to order acknowledgement or techn. data

Alle Maße in mm
All dimensions in mm

Für alle übrigen Maße der Stellantriebe/Getriebe siehe Maßblatt neuester Ausgabe
For all other dimensions of actuators/gear boxes refer to latest issue of dimension sheet

Für diese Zeichnung gelten die Bestimmungen über den Schutz für Urheberrecht.

Zust.	Änderung	Datum	Name
02	18.09.2016	18.09.2016	Du
01	20.06.2016	20.06.2016	Du

Art.-Nr.

Allgemeintoleranz ISO 2768 - mK

Maßstab 1:2.5 (1:1)

	Datum	Name
Bearb	18.09.2016	uffner
Gepr.	20.06.2016	Gerbig
Norm.		

SCHWARZ INTERANTIONAL GMBH
BAUHOFSTR.18,3868
CLAUSTAL-ZELLERFELD
TEL:+49-5323-9634538
FAX:+49-5323-9634539

Paßmaß | Abmaße

SCHWARZ®

SM(R)12-SC01-GB14-F14

G1.1014

Blatt-Nr. 1
Anz. 1